VITROSEP

System oczyszczania wody VITROSEP

Przeszłość, teraźniejszość i przyszłość oczyszczania

WODY PO SZLIFOWANIU SZKŁA

Copyright Josep Sais i Mascort – ENG-USA - Rev. 20170322

Cząsteczki szkła. Duże wyzwanie!

Wydajność tarcz diamentowych

Zużycie wody

Obsługa

Usuwanie odpadu

Zatykanie rur

Copyright Josep Sais i Mascort – ENG-USA - Rev. 20170322

Pierwsza próba. “Henry system”

Cząsteczki w zawiesinie

Niektóre cząsteczki pozostają nie usunięte

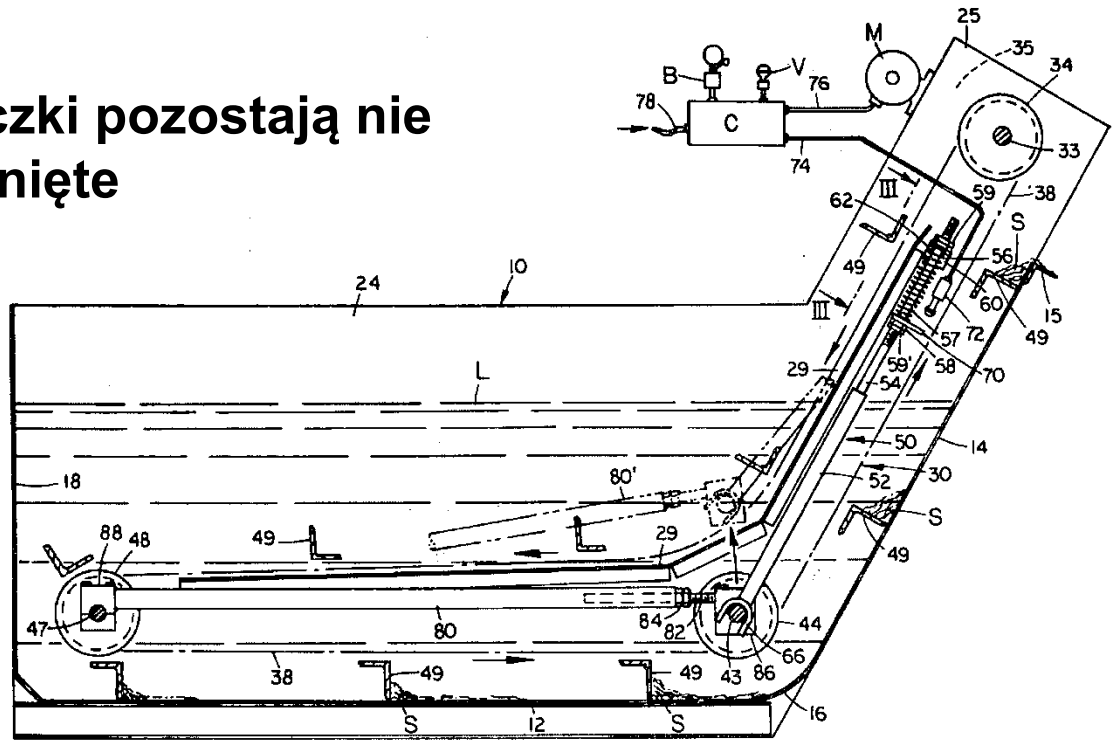

Oct. 25, 1977

Copyright Josep Sais i Mascort – ENG-USA - Rev. 20170322

Druga próba. Wirówka

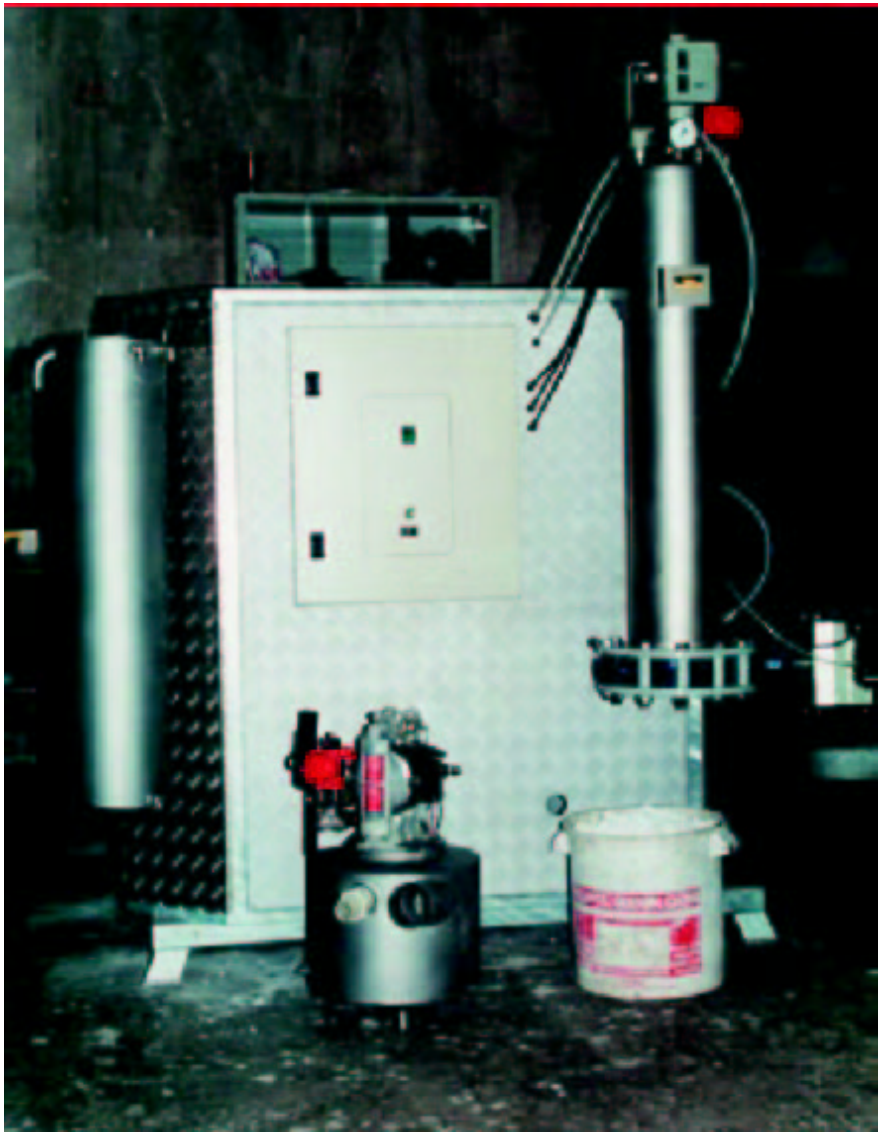

Copyright Josep Sais i Mascort – ENG-USA - Rev. 20170322

Trzecia próba. Sedymentacja z flokulantami

Copyright Josep Sais i Mascort – ENG-USA - Rev. 20170322

Podejście czwarte. Filtro-prasa

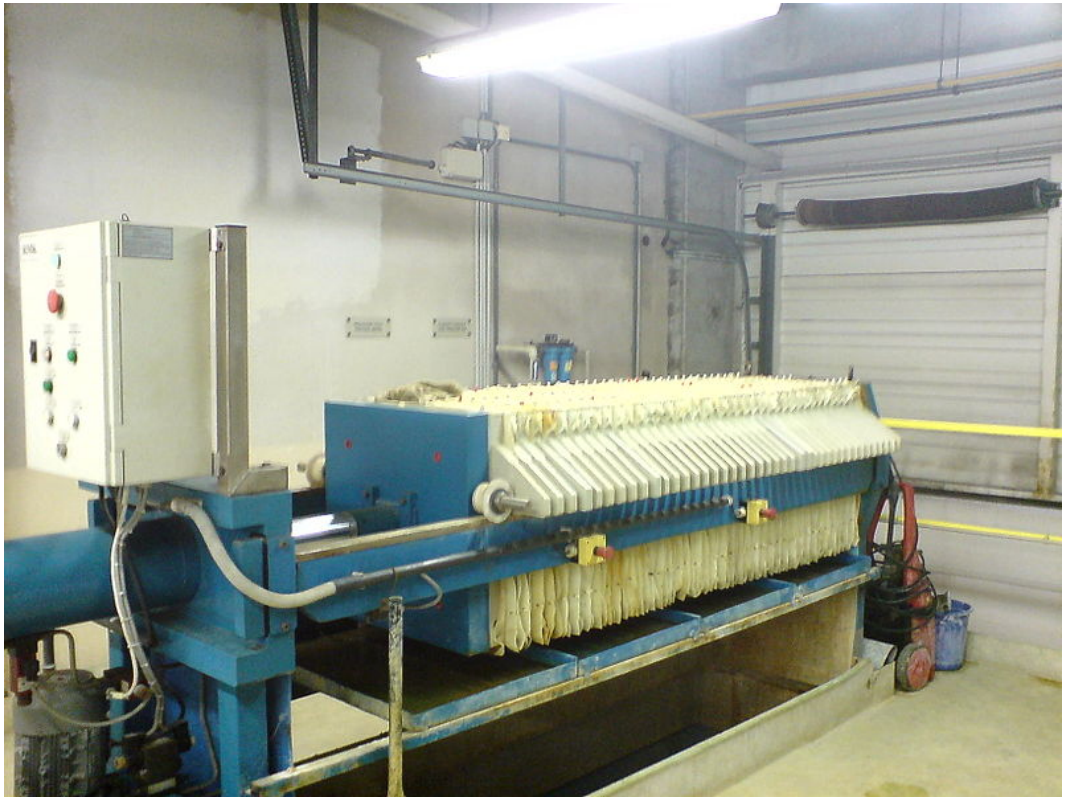

Copyright Josep Sais i Mascort – ENG-USA - Rev. 20170322

Rozwiązanie: VITROSEP

Cząsteczki w zawiesinie

Czysta woda, SUCHY ODPAD!!

Copyright Josep Sais i Mascort – ENG-USA - Rev. 20170322

Rozwiązanie: VITROSEP

BARDZO PROSTY PROCES

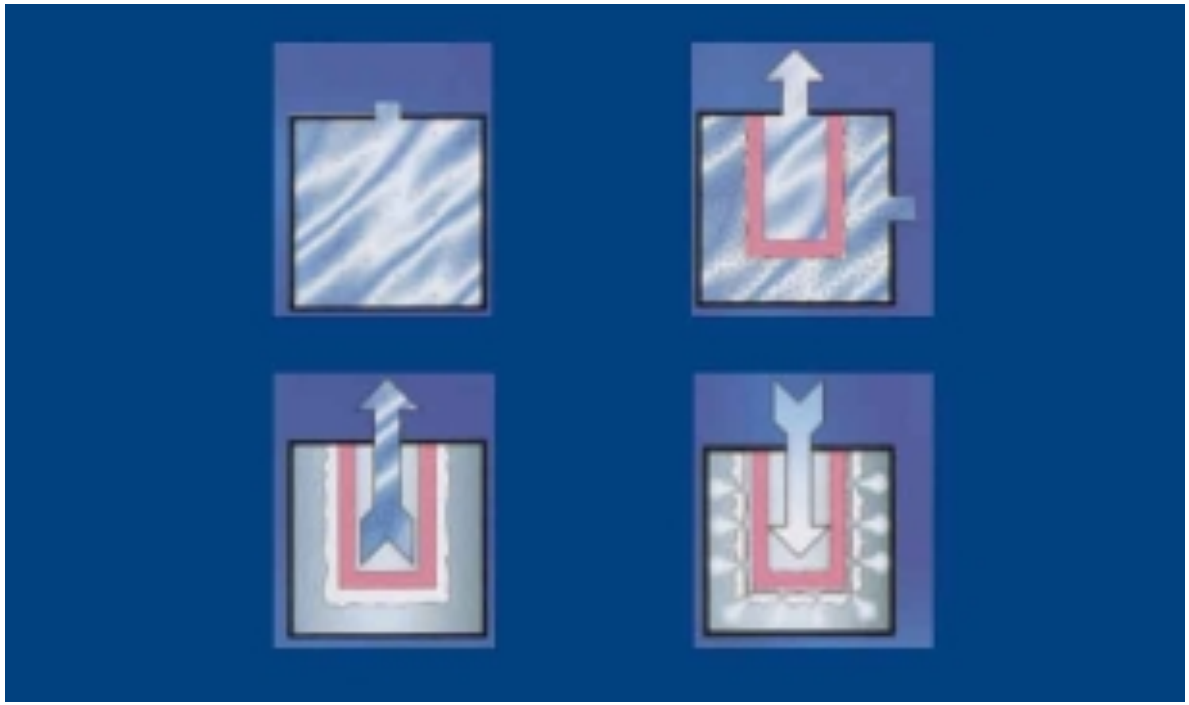

Copyright Josep Sais i Mascort – ENG-USA - Rev. 20170322

Rozwiązanie: VITROSEP

Czysta woda

500 ppm

<50 ppm

Lepsze warunki pracy szlifierek

ZAMKNIĘTY OBIEG

Copyright Josep Sais i Mascort – ENG-USA - Rev. 20170322

Rozwiązanie: VITROSEP

SUCHY ODPAD

Copyright Josep Sais i Mascort – ENG-USA - Rev. 20170322

Zbiórka Wody

Najprościej: ZBIORNIK NA POSADZCE

Kompaktowo: ZBIORNIKI PIONOWE

Najlepiej: powrót grawitacyjny

Copyright Josep Sais i Mascort – ENG-USA - Rev. 20170322